Limbo® C

Spout / Bec / Caño

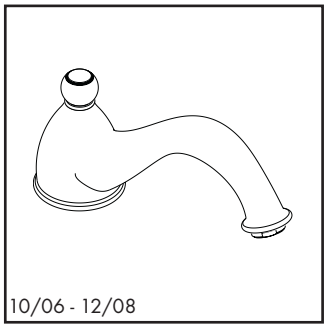

06446xx0

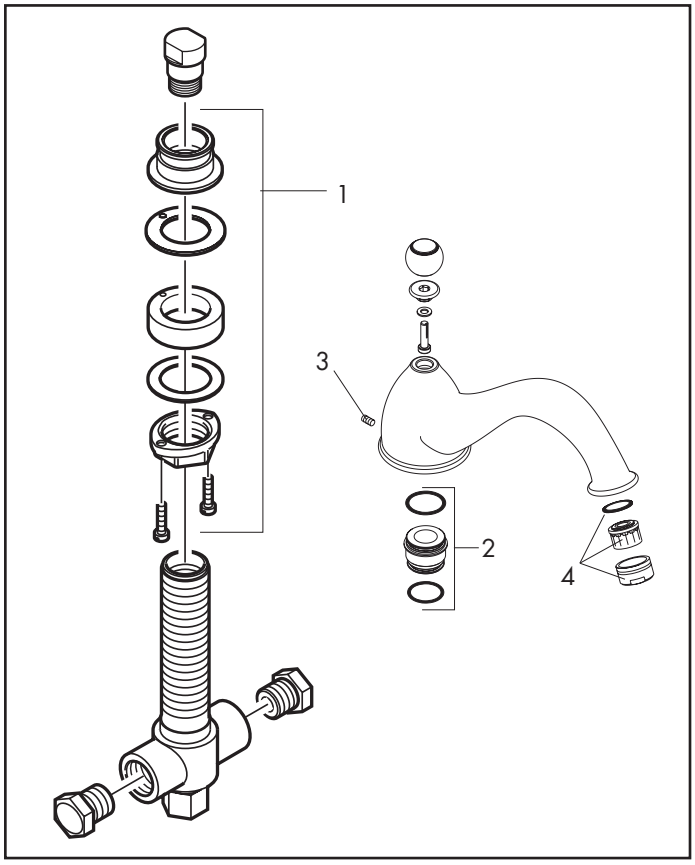

Pos.	Description	Description	Denominación	No./Nr./N°		PG
1	fixing set	fixation cpl.	set de fijación completo	96080000	1	10
2	spout sealing ring	joint	junta	88512000	1	8
3	screw	vis	tornillo	96029000	1	3
4	aerator	aérateur cpl.	aireador completo	13956xx0	1	3*

xx = Please see page 9.1 for finish codes / *PG is for Chrome only. See the index for other finishes.
xx = Description des codes couleur page 9.1 / *PG concerne Chromé seulement. Pour les autres, voir dans la liste des réferences.
xx = Para el código de acabados ver página 9.1 / *La PG vale para Cromado solo. Ver el indice para las otras superficies.